ЭНЕРГОМИР
www.energomir.su

# STANDARD

## TGR НАПОРНЫЙ ЭЛЕКТРИЧЕСКИЙ ВОДОНАГРЕВАТЕЛЬ

Недорогие и качественные водонагреватели TGR оснащаются новым термометром и ручкой терморегулятора, выполненными в едином дизайне. Так, внешний облик водонагревателей TGR был обновлен и унифицирован с дизайном водонагревателей нового поколения.

Они предназначены для горячего водоснабжения одной или нескольких водоразборных точек от одного водонагревателя. Ручка терморегулятора на нижней защитной крышке позволяет регулировать температуру воды в диапазоне до 65°C и устанавливать экономичный режим и защиту от замерзания. ТЭН изготовлен из меди, что обеспечивает его высокую устойчивость к коррозии и долгий срок службы.

### ПРЕИМУЩЕСТВА

- Для нескольких водоразборных точек
- Вертикальный настенный монтаж
- Погружной ТЭН
- Установка температуры регулятором
- Температурные настройки
  - регулировка температуры воды в диапазоне до 75°C
  - экономичный режим 55°C
- Защита от замерзания 10°C
- Индикация работы ТЭНа
- Биметаллический термометр показывает температуру воды в водонагревателе
- Рабочее давление: 6 бар
- Магниевый анод и эмаль для защиты бака от коррозии
- Объем: 30, 50, 80, 100, 150, 200 литров
- Простой монтаж и обслуживание

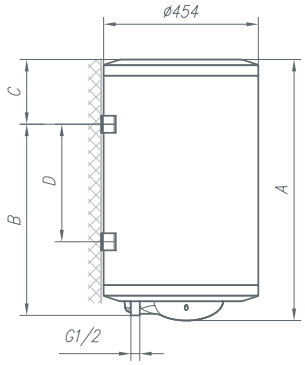


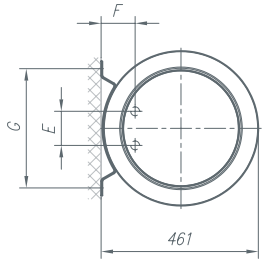


| МОДЕЛЬ | TGR 30 NG | TGR 50 NG | TGR 80 NG | TGR 100 NG | TGR 150 NG | TGR 200 NG |
|---|---|---|---|---|---|---|
| A [мм] | 468 | 570 | 775 | 935 | 1305 | 1514 |
| B [мм] | 275 | 365 | 565 | 715 | 1065 | 1050 |
| C [мм] | 173 | 185 | 190 | 200 | 220 | 444 |
| D [мм] | - | - | - | - | - | 800 |
| E [мм] | 100 | 100 | 100 | 100 | 100 | 100 |
| F [мм] | 100 | 100 | 100 | 100 | 100 | 100 |
| G [мм] | 350 | 350 | 350 | 350 | 350 | 350 |

* TGR NG…200: диаметр 500 мм, глубина 507 мм

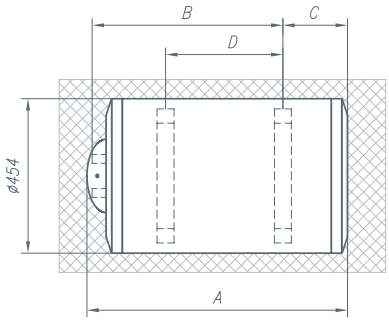

# **TGR** НАПОРНЫЙ ЭЛЕКТРИЧЕСКИЙ ВОДОНАГРЕВАТЕЛЬ

| МОДЕЛЬ | | TGR 30 NG | TGR 50 NG | TGR 80 NG | TGR 100 NG | TGR 150 NG | TGR 200 NG |
|---|---|---|---|---|---|---|---|
| Классификация по размеру | | S | M | M | L | XL | XL |
| Класс энергоэффективности [1] | | C | D | D | D | D | D |
| Годовой расход электроэнергии [1] | кВтч | 560 | 1522 | 1530 | 2884 | 4643 | 4756 |
| Суточный расход электроэнергии [2] | кВтч | 2,686 | 7,255 | 7,380 | 13,570 | 21,760 | 22,430 |
| Экономичный режим работы | | e / eco | e / eco | e / eco | e / eco | e / eco | e / eco |
| Предохранительный клапан/группа безопасности | | При подключении водонагревателя как напорного обязательно использование предохранительного клапана. | | | | | |
| Наличие функции Smart | | - | - | - | - | - | - |
| Рабочий объем | л | 30,4 | 47,5 | 76,1 | 96,1 | 146,1 | 195,4 |
| Объем смешанной воды 40°C Δ40 [2] | л | - | 67 | 97 | 131 | 212 | 274 |
| **ПРЕДНАЗНАЧЕНИЕ** | | | | | | | |
| Одна или более водоразборных точек | | + | + | + | + | + | + |
| Вертикальный настенный монтаж | | + | + | + | + | + | + |
| **МОНТАЖНЫЕ РАЗМЕРЫ** | | | | | | | |
| Высота | мм | 468 | 570 | 775 | 935 | 1305 | 1514 |
| Диаметр | мм | 454 | 454 | 454 | 454 | 454 | 500 |
| Глубина | мм | 461 | 461 | 461 | 461 | 461 | 507 |
| Присоединение к водопроводу | | G 1/2 | G 1/2 | G 1/2 | G 1/2 | G 1/2 | G 1/2 |
| Вес нетто/брутто/с водой | кг | 15,5/17,5/45,5 | 21/23/71 | 27/29/107 | 31/33/131 | 41/44/191 | 65/69/265 |
| **ТЕХНИЧЕСКИЕ ХАРАКТЕРИСТИКИ** | | | | | | | |
| Рабочее давление | МПа (бар) | 0,6 (6) | 0,6 (6) | 0,6 (6) | 0,6 (6) | 0,6 (6) | 0,6 (6) |
| Эмалированный стальной бак | | + | + | + | + | + | + |
| Защитный магниевый анод | | + | + | + | + | + | + |
| Индикатор работы ТЭНа | | + | + | + | + | + | + |
| Термометр | | + | + | + | + | + | + |
| Класс защиты | | + | + | + | + | + | + |
| Thermometer | | + | + | + | + | + | + |
| Degree of protection | | IP 23 | IP 23 | IP 23 | IP 23 | IP 23 | IP 23 |
| **ЭЛЕКТРИЧЕСКИЕ ХАРАКТЕРИСТИКИ** | | | | | | | |
| Мощность | Вт | 2000 | 2000 | 2000 | 2000 | 2000 | 2000 |
| Напряжение, 230 В ~ | | + | + | + | + | + | + |
| Номинальный ток | А | 8,7 | 8,7 | 8,7 | 8,7 | 8,7 | 8,7 |
| **ФУНКЦИОНАЛЬНЫЕ ХАРАКТЕРИСТИКИ** | | | | | | | |
| Теплопотери [3] | кВтч/24 | 0,9 | 1,32 | 1,85 | 2,2 | 3,2 | 2,8 |
| Время нагрева от 10° до 65°C | | 0 ч 59 мин. | 1 ч 38 мин. | 2 ч 37 мин. | 3 ч 16 мин. | 4 ч 54 мин. | 6 ч 32 мин. |
| **ГАБАРИТЫ УПАКОВКИ** | | | | | | | |
| Размеры в упаковке | мм | 480x490x493 | 480x490x595 | 480x490x800 | 480x490x960 | 480x490x1330 | 600x600x1615 |

[1] Регламент ЕС 812/2013; Требования к бытовым электроприборам EN 50440.
[2] Требования к бытовым электроприборам EN 50440.
[3] Измерялось при температуре окружающей среды 20°C и температуре воды в водонагревателе 65°C (стандарт SIST EN 60379:2005).